SCHEMAT PODŁĄCZENIA I ZABUDOWY HYDRANTU NADZIEMNEGO

PRZEKRÓJ A-A

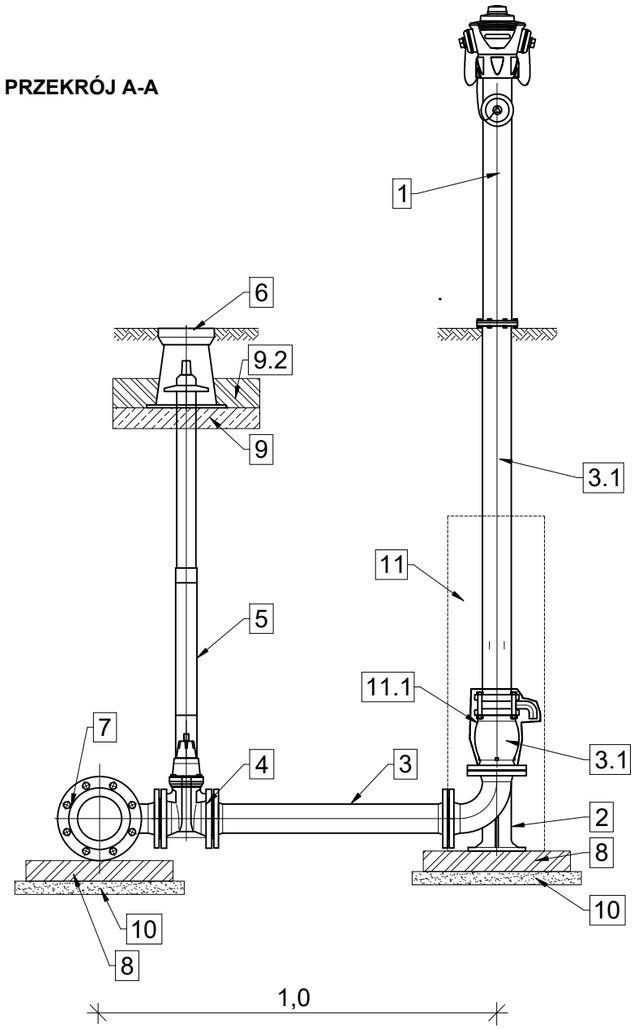

WIDOK Z GÓRY

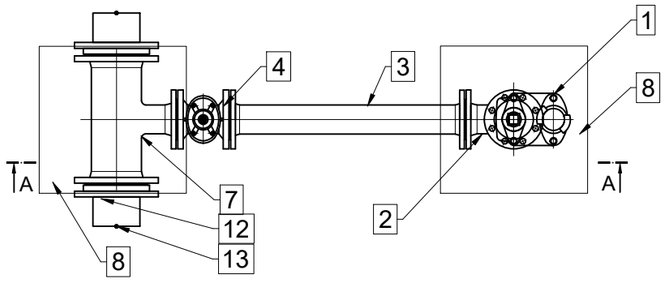

1. Hydrant nadziemny DN80 PN16 zgodny z PN-EN 14339.
2. Kolano stopowe żeliwne kołnierzowe DN80.
3. Króciec dwukołnierzowy z żeliwa sferoidalnego DN80
3.1 Króciec dwukołnierzowy z żeliwa sferoidalnego DN80 .
4. Zasuwa z żeliwa sferoidalnego DN80 z miękkim uszczelnieniem klina.
5. Obudowa teleskopowa z wrzecionem.
6. Skrzynka uliczna żeliwna do zasuwy DN80.
7. Trójnik redukcyjny kołnierzowy żeliwny DN110/DN80.
8. Bloczek betonowy 500x500x100mm.
9. Płyta betonowa zbrojona pod skrzynki do zasuw.
9.2 Opaska betonowa.
10. Podbudowa z betonu chudego.
11. Obsypka żwirowa 2-16mm z zagęszczeniem.
11.1 Obudowa odwodnienia hydrantu filtrem
z geowłókniny 200mm/m2.
12. Tuleja kołnierzowa PE160/DN110 z luźnym kołnierzem stalowym DN160
(zamiennie łącznik rurowo-kołnierzowy)
13. Połączenie zgrzewane doczołowo z istn. siecią PE100 Dz160 PN10

UWAGI
1. Wszystkie kształtki i armatura z żeliwa sferoidalnego, zabezpieczone zewnętrznie i wewnętrznie metodą proszkową powłoką epoksydową o grubości min. 250 µm.
2. Hydrant malowany proszkowo koloru czerwonego RAL 3000 (opcja).
3. Między kształtki a blok oporowy należy włożyć folię PVC gr. 2mm.
4. Producent armatury i urządzeń: Fabryka Armatury Hawle Spółka z o.o.

NAZWA I ADRES INWESTYCJI Budowa przyłącza wodociągowego oraz hydrantu nadziemnego do budynku świetlicy wiejskiej w Sobkach na dz. nr ewid. 251, obr. 31 Sobki, gmina Zelów	DATA 10.2022
INWESTOR Gmina Zelów zam. ul. Żeromskiego 23, 97-425 Zelów	SKALA 1:100
PROJEKTOWAŁ mgr inż. Rafał Majewski nr upr. LOD/1256/POOS/09 — PODPIS	NR RYS. 3
OPRACOWAŁ inż. Tomasz Pietruszewski	FORMAT A3
NAZWA RYSUNKU Schemat podłączenia i zabudowy hydrantu nadziemnego	branża instalacyjna